SIGMAUTO

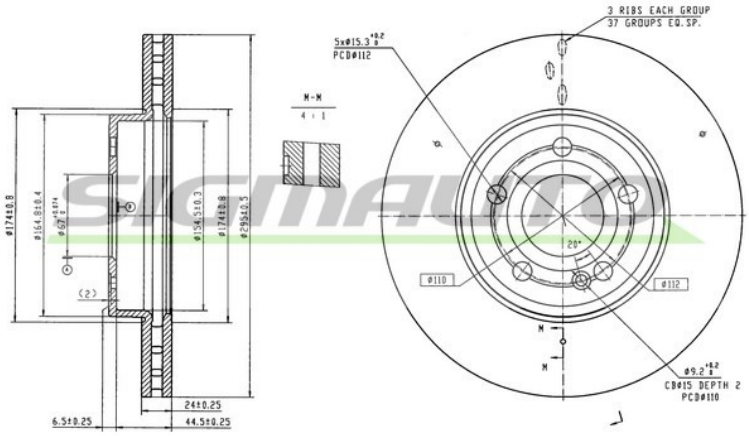

DBD033V FRENANTE

Dischi Freno

Descrizione	B. DISC MERCEDES-BENZ
Disponibilità	In arrivo
EAN	8050141344121
Spessore disco freno [mm]	24
Cerchio foro-Ø [mm]	112
Tipo disco freno	ventilato
Cerchione, N° fori	5
Spessore min. [mm]	21,5
Altezza [mm]	51

OEM

Marchio	Riferimento
MERCEDES-BENZ	2474210312

AM

Marchio	Riferimento
A.B.S.	18780
AP	20192 V
APEC braking	DSK3431
ATE	24.0124-0265.1
BLUE PRINT	ADU1743112
BORG & BECK	BBD5621
BRECO	BV 9468
BREMBO	09.D772.11
BREMSI	CD9033V
CAR	142.2038
COMLINE	ADC5109V
COMLINE	AND7394
DELPHI	BG5045C
DON	PCD20562
FEBI BILSTEIN	107509
FERODO	DDF3033C
HELLA	8DD 355 133-381
JP GROUP	1363109200
JURID	563676JC
KRUPP	DDF3033C
MAGNETI MARELLI	360406173701
MINTEX	MDC2980C
MINTEX	MDC82980C

MOTAQUIP	LVBD2094
NAPA	NBD5881
NATIONAL	NBD2170
NK	3133160
OPTIMAL	BS-9650HC
SIGMAUTO	DBD033V
SWAG	33 10 7170
TEXTAR	92323505
VILLAR	628.3266

Sigmauto è un marchio registrato di FRENAUTO S.R.L. | P.IVA IT01706490388