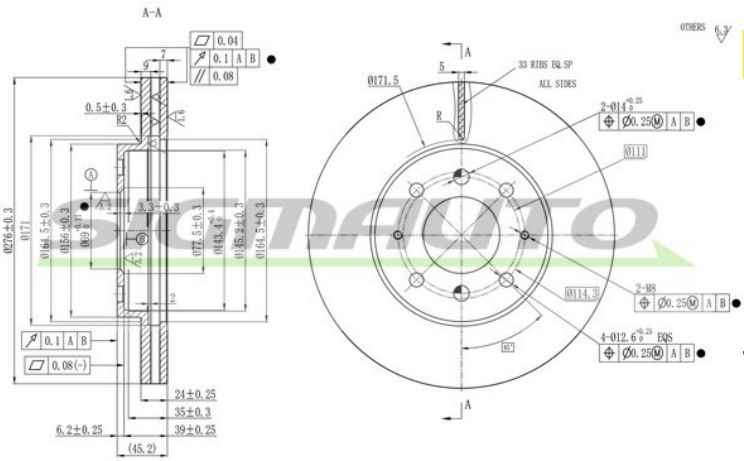

DBC163V FRENANTE

Dischi Freno

Descrizione	B. DISC MITSUBISHI
Disponibilità	Disponibile
EAN	8050141344596
Tipo disco freno	ventilato
Dimensioni filettatura	M8
Superficie	Oleato
Diametro centraggio [mm]	69
N° fori	4
Spessore min. [mm]	22,4
Spessore disco freno [mm]	24
Alesaggio-Ø [mm]	69
Altezza [mm]	45,2

OEM

Marchio	Riferimento
MITSUBISHI	MB895098
MITSUBISHI	MR389725
MITSUBISHI	MR475331

AM

Marchio	Riferimento
ASHIKA	60-05-535C
ATE	24.0124-0170.1
BREMSI	CD8163V
CAR	142.399
CAR	HPD 399
FERODO	DDF2163
JAPANPARTS	DI-535C
JAPKO	60535C
JURID	563610J
KRUPP	DDF2163
SIGMAUTO	DBC163V
TRW	DF4345
ZIMMERMANN	380.2162.20
ZIMMERMANN	380.2162.52

Sigmauto è un marchio registrato di FRENAUTO S.R.L. | P.IVA IT01706490388