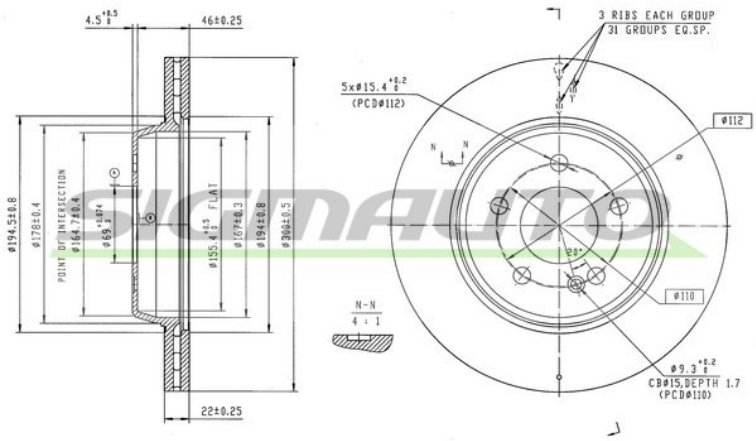

DBC832V FRENANTE

Dischi Freno

Descrizione	B. DISC MERCEDES-BENZ
Disponibilità	Non disponibile
EAN	8050141343124
Tipo disco freno	
Altezza [mm]	49
Alesaggio-Ø [mm]	69
Spessore disco freno [mm]	22
Spessore min. [mm]	19,4
Superficie	rivestito
Unità quantitativa	Pezzo
N° fori fissaggio	1
Diametro centraggio [mm]	69
N° fori	5

OEM

Marchio	Riferimento
MERCEDES-BENZ	0004231812
MERCEDES-BENZ	A0004231812
MERCEDES-BENZ	N0004231812

AM

Marchio	Riferimento
ATE	24.0122-0302.1
BREMBO	09.D533.13
BREMSI	CD8832V
FERODO	DDF2832VC-1
JURID	563458JVC-1
KRUPP	DDF2832VC-1
SIGMAUTO	DBC832V

Sigmauto è un marchio registrato di FRENAUTO S.R.L. | P.IVA IT01706490388