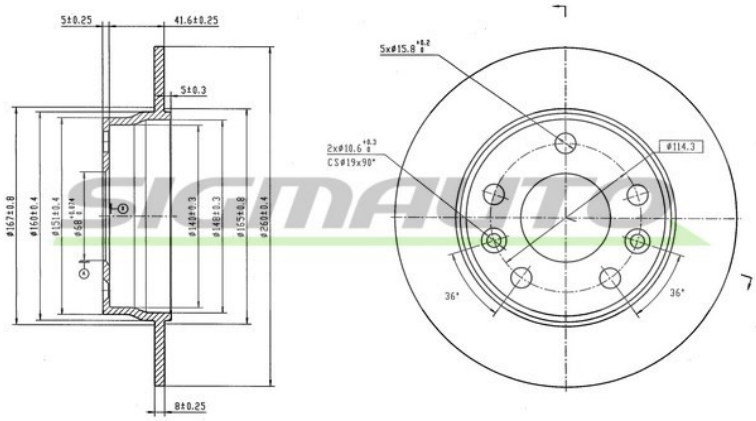

**DBD045S** FRENANTE

## Dischi Freno

| | |
|---|---|
| **Descrizione** | B. DISC RENAULT |
| **Disponibilità** | Non disponibile |
| **EAN** | 8050141344206 |
| **Spessore disco freno [mm]** | 8 |
| **Spessore min. [mm]** | 7 |
| **Diametro centraggio [mm]** | 68 |
| **N° fori fissaggio** | 2 |
| **Alesaggio-Ø [mm]** | 68 |
| **Tipo disco freno** | 68 |
| **N° fori** | 5 |
| **Superficie** | rivestito |

**OEM**

| Marchio | Riferimento |
|---|---|
| RENAULT | 440A06575R |

**AM**

| Marchio | Riferimento |
|---|---|
| BREMSI | CD9045S |
| FERODO | DDF3045C |
| JURID | 563689JC |
| KRUPP | DDF3045C |
| SIGMAUTO | DBD045S |

Sigmauto è un marchio registrato di FRENAUTO S.R.L. | P.IVA IT01706490388